objectflor®

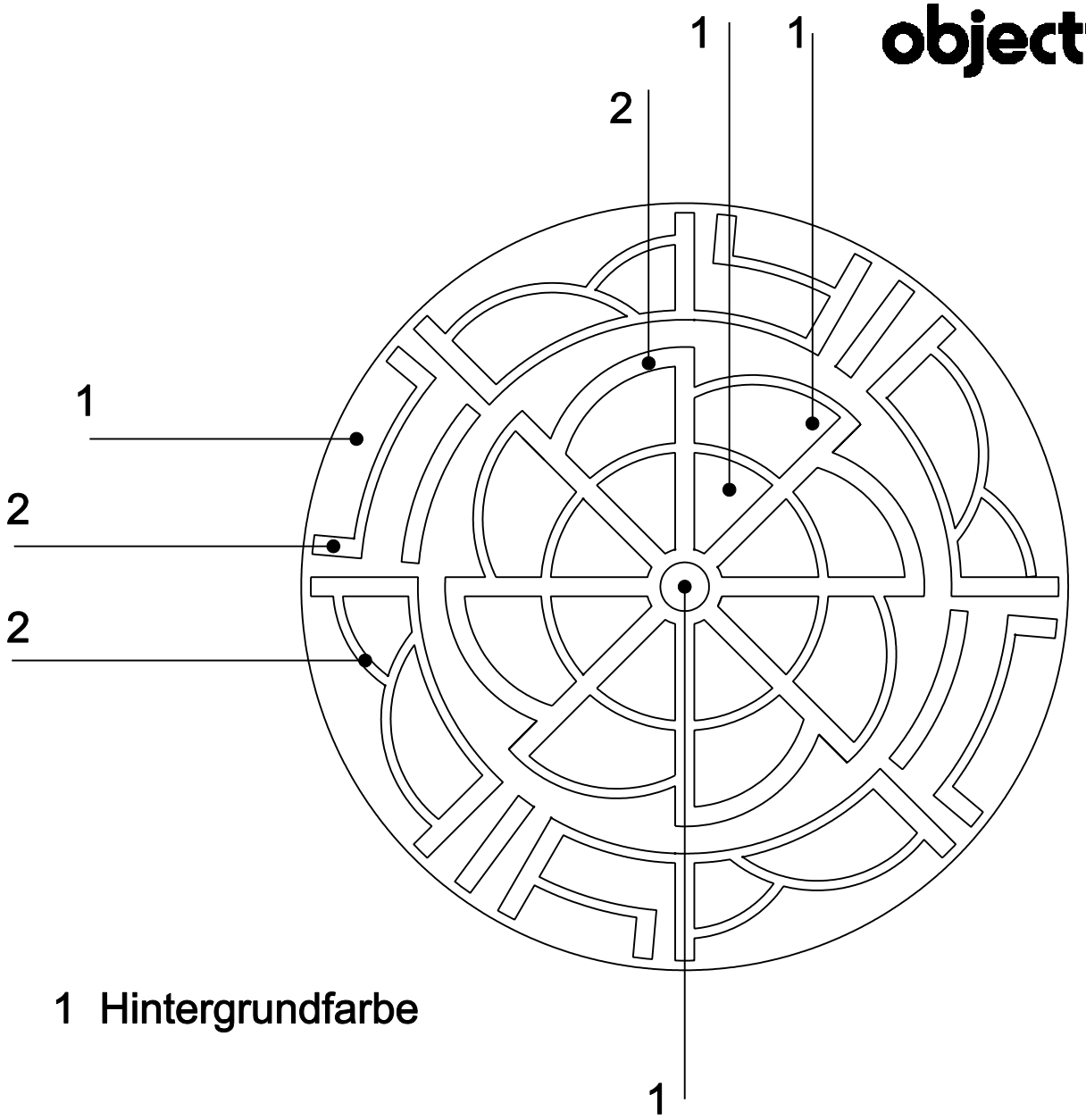

1 Hintergrundfarbe

2 Akzentfarbe

Bitte wählen Sie die Grundfarbe und entsprechende Akzentfarben aus.

Intarsien können hinsichtlich Größe und Farbe individuell gefertigt werden.

Standardmaß ist ein Intarsiendurchmesser von 90, 120 oder 150 cm.

Sondermaße sind entsprechend dem gewählten Design möglich.

i 08